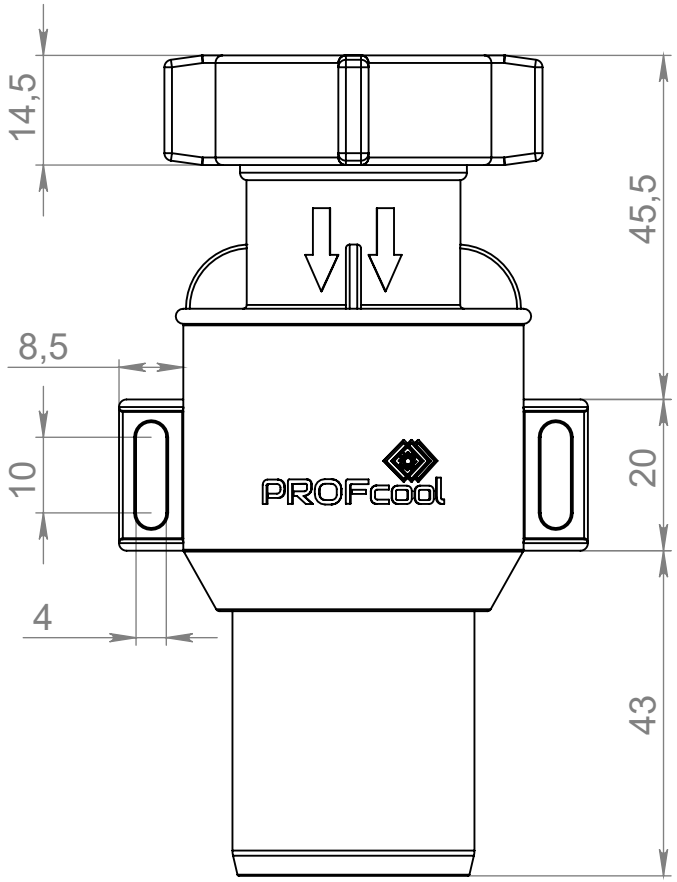
14,5
45,5
8,5
10
20
4
43
PROFcool

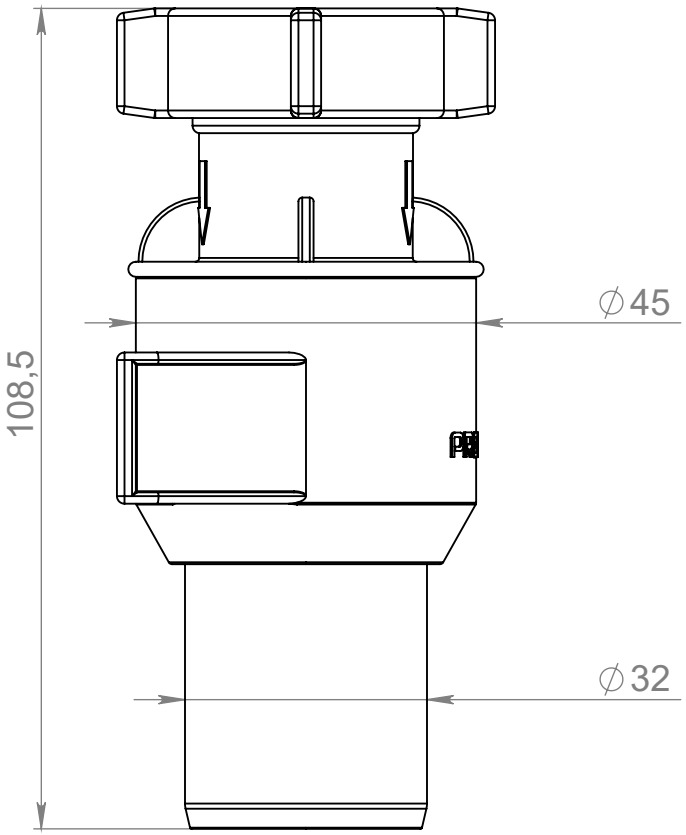
108,5
∅45
∅32

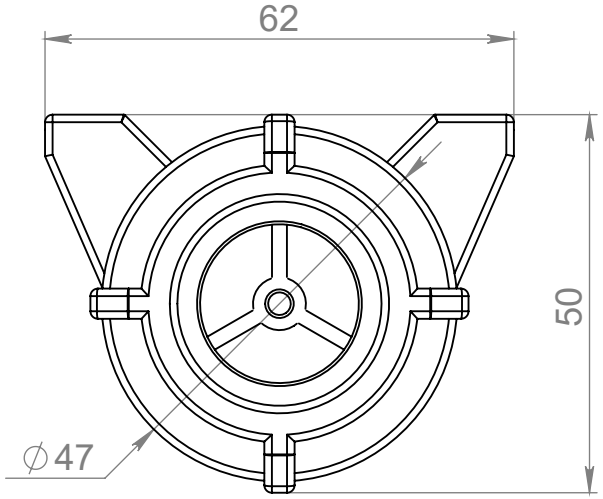
62
50
∅47

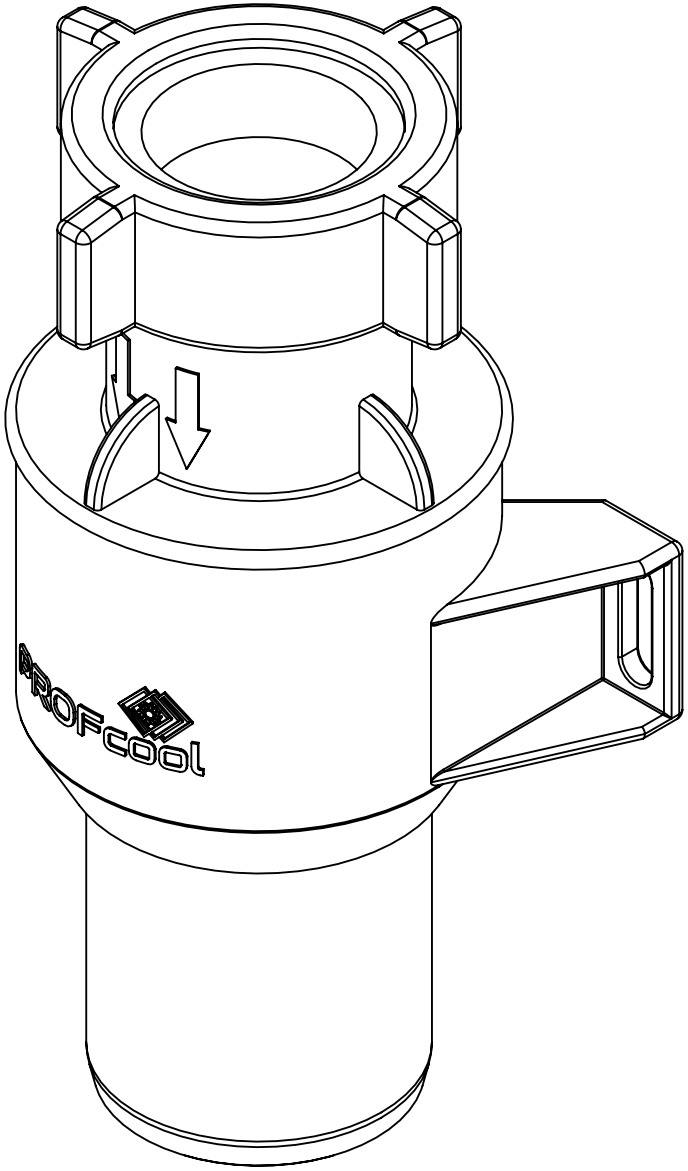
PROFcool

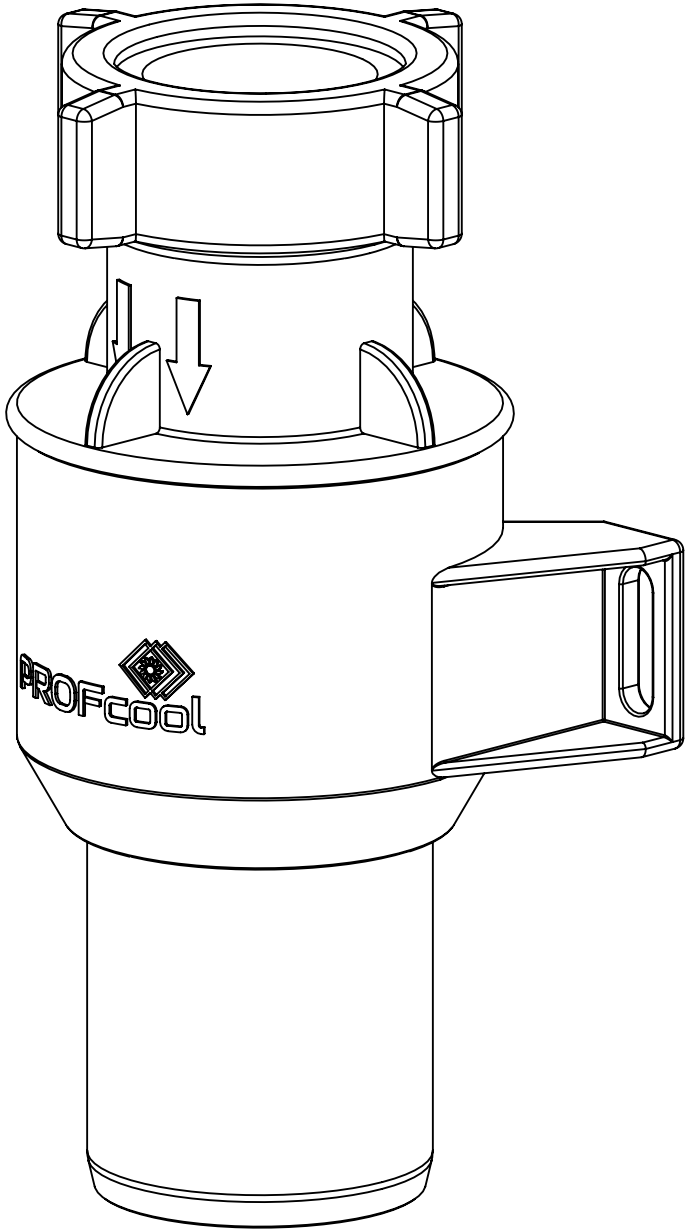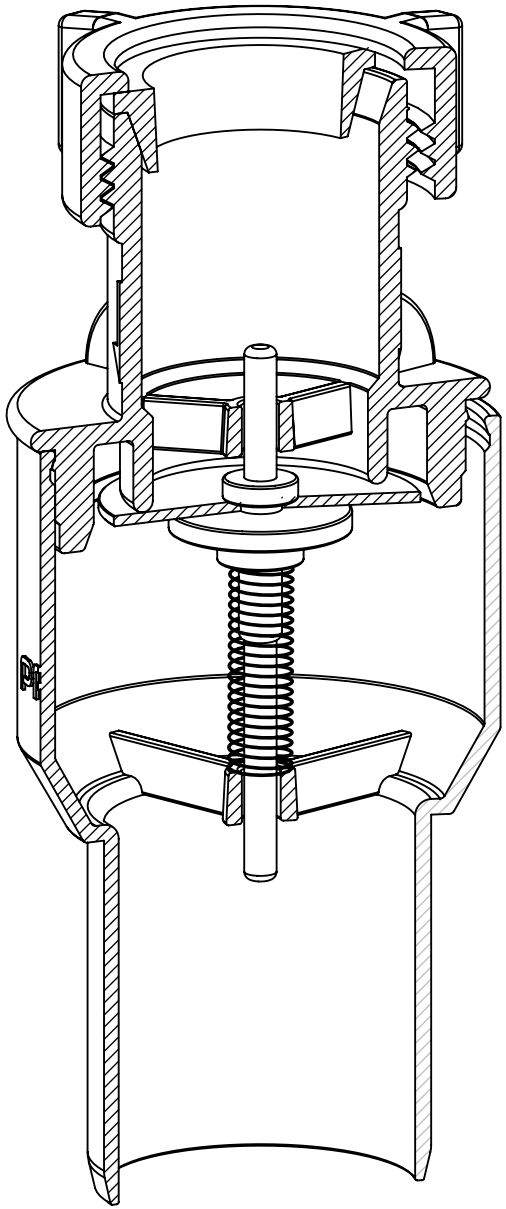
PROFcool