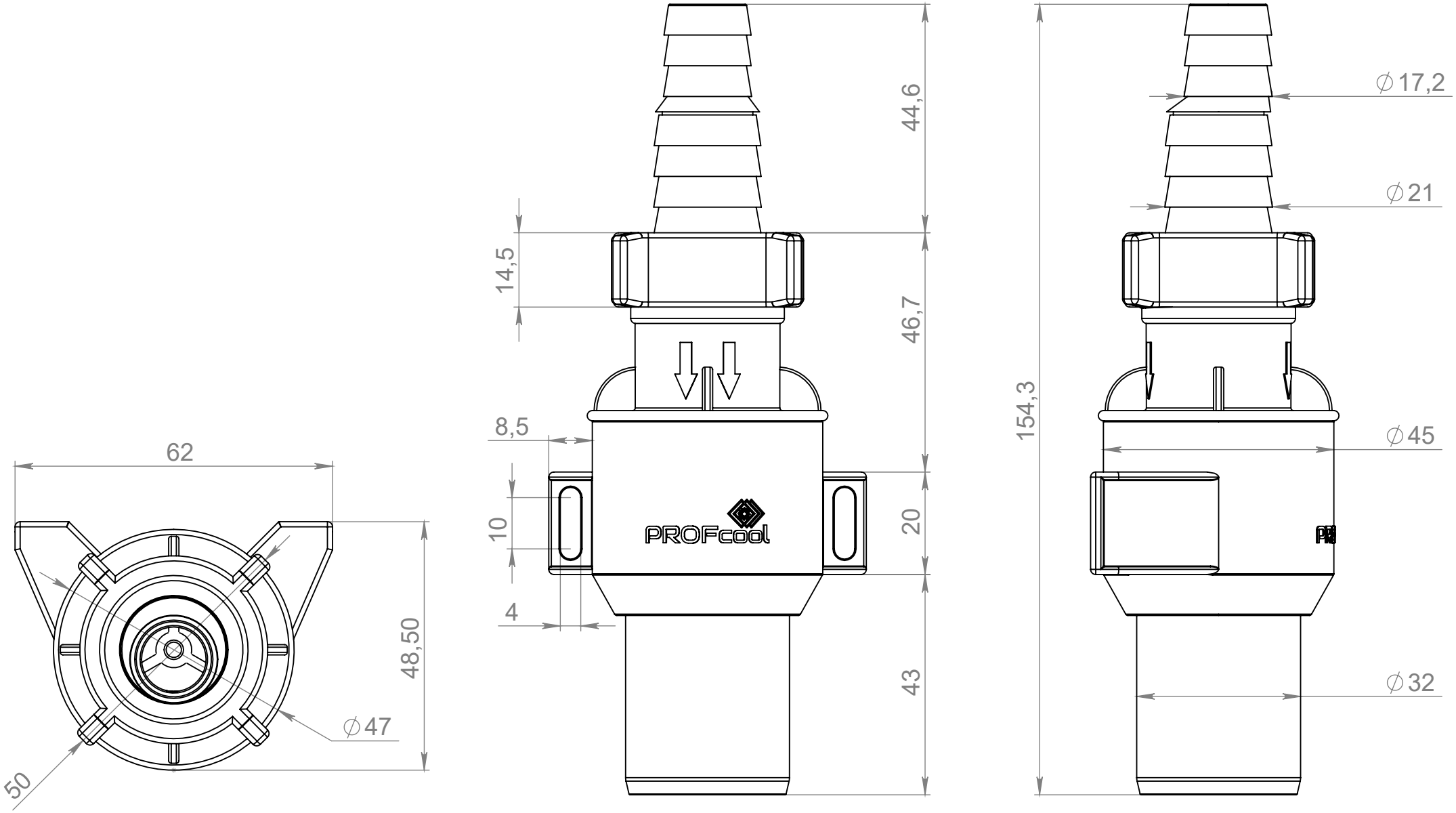
62
48,50
∅47
50
44,6
14,5
46,7
8,5
10
20
4
43
PROFcool
154,3
∅17,2
∅21
∅45
∅32

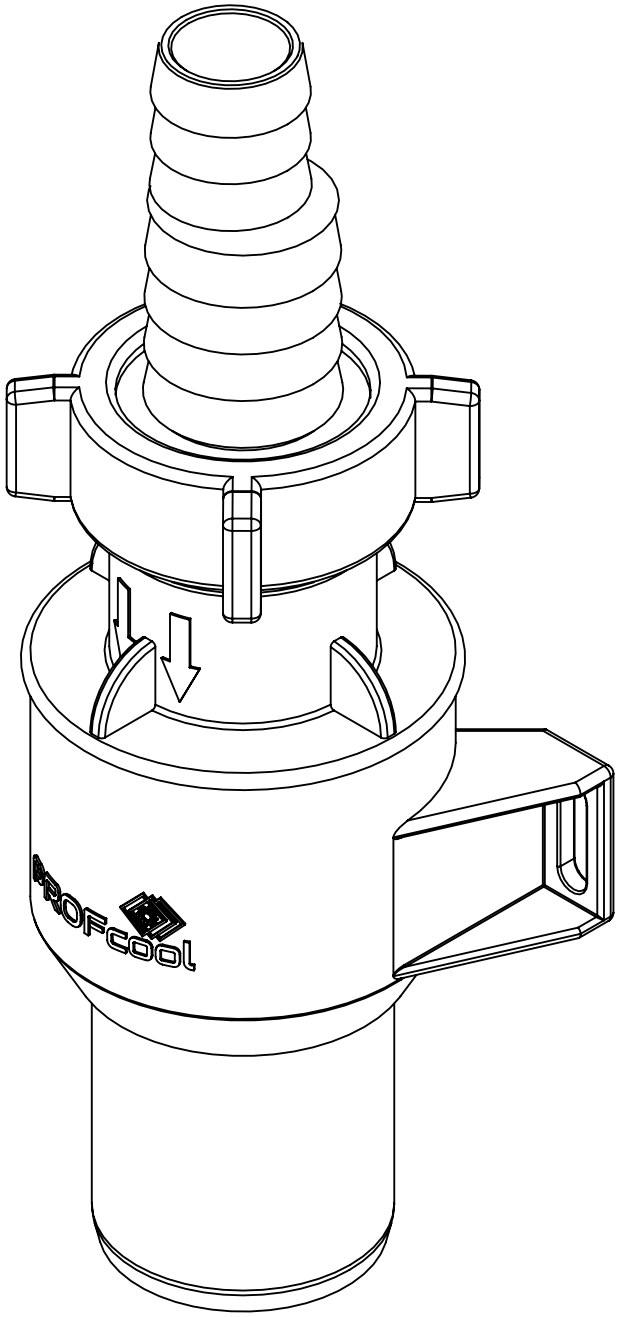
PROFcool

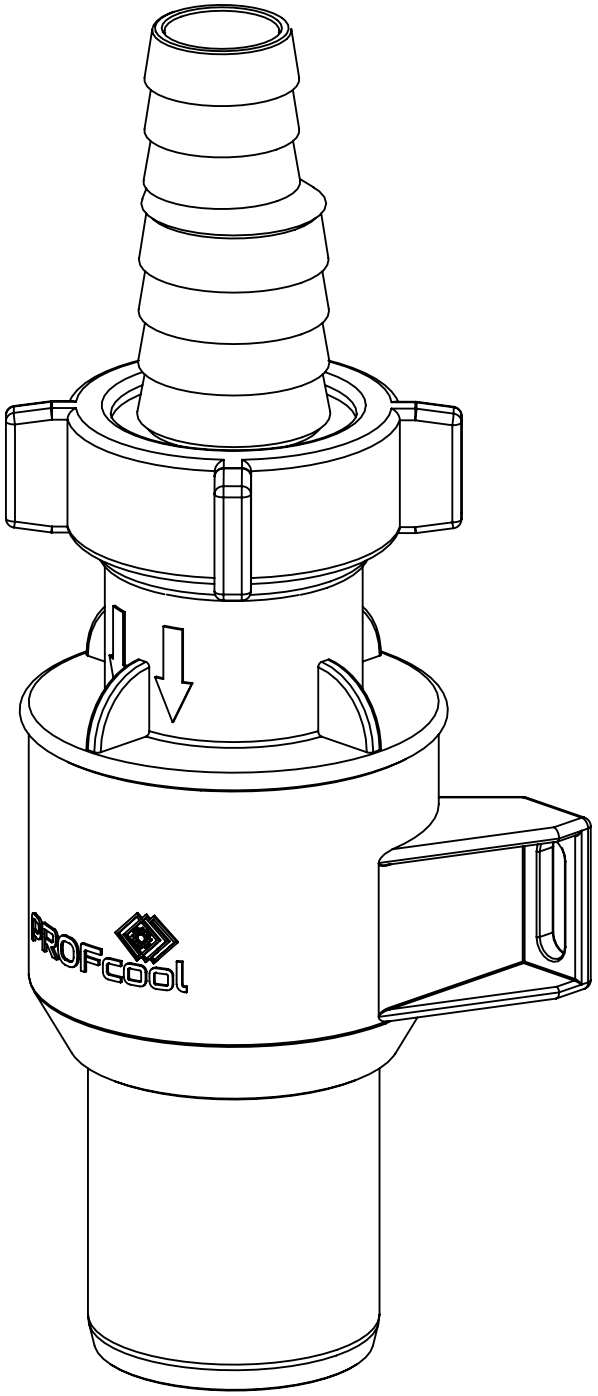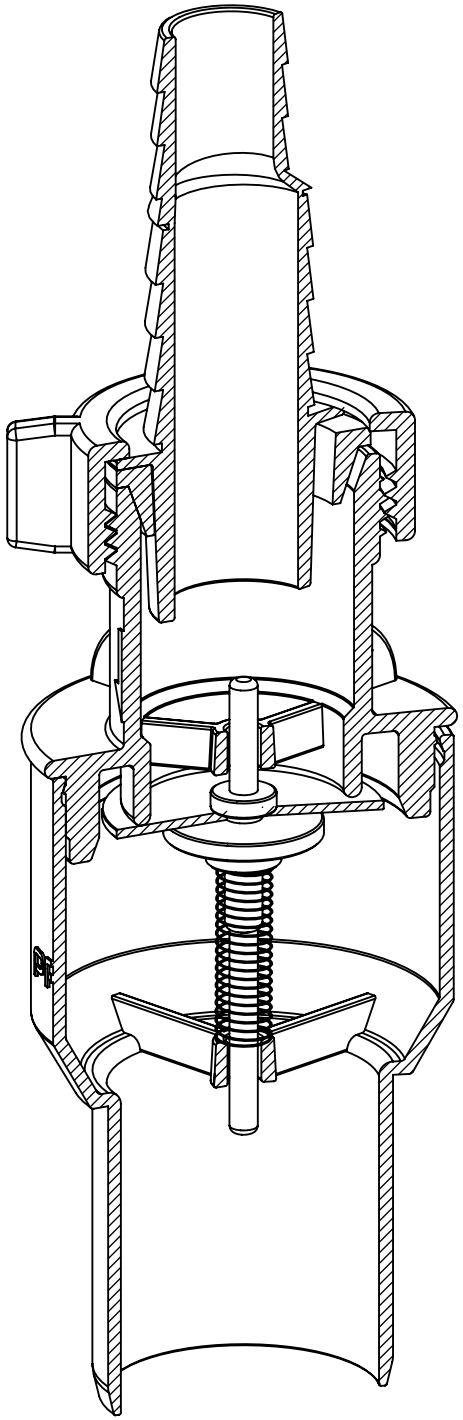
PROFcool